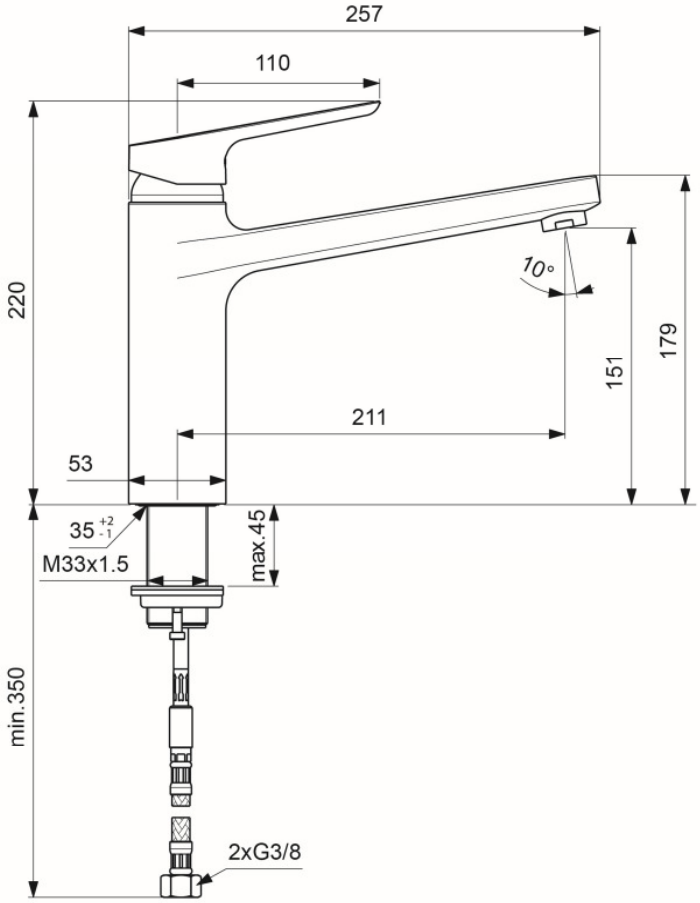
257
110
220
10°
179
151
211
53
35 +2 -1
M33x1.5
max.45
min.350
2xG3/8

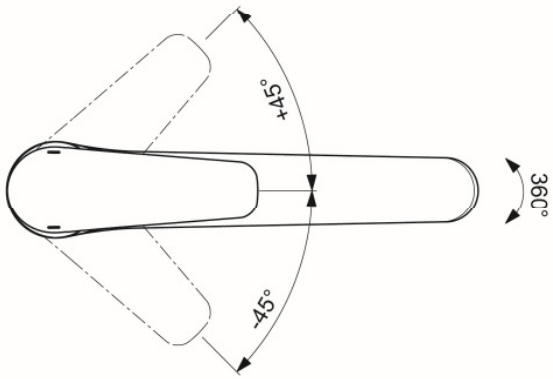
+45°
-45°
360°