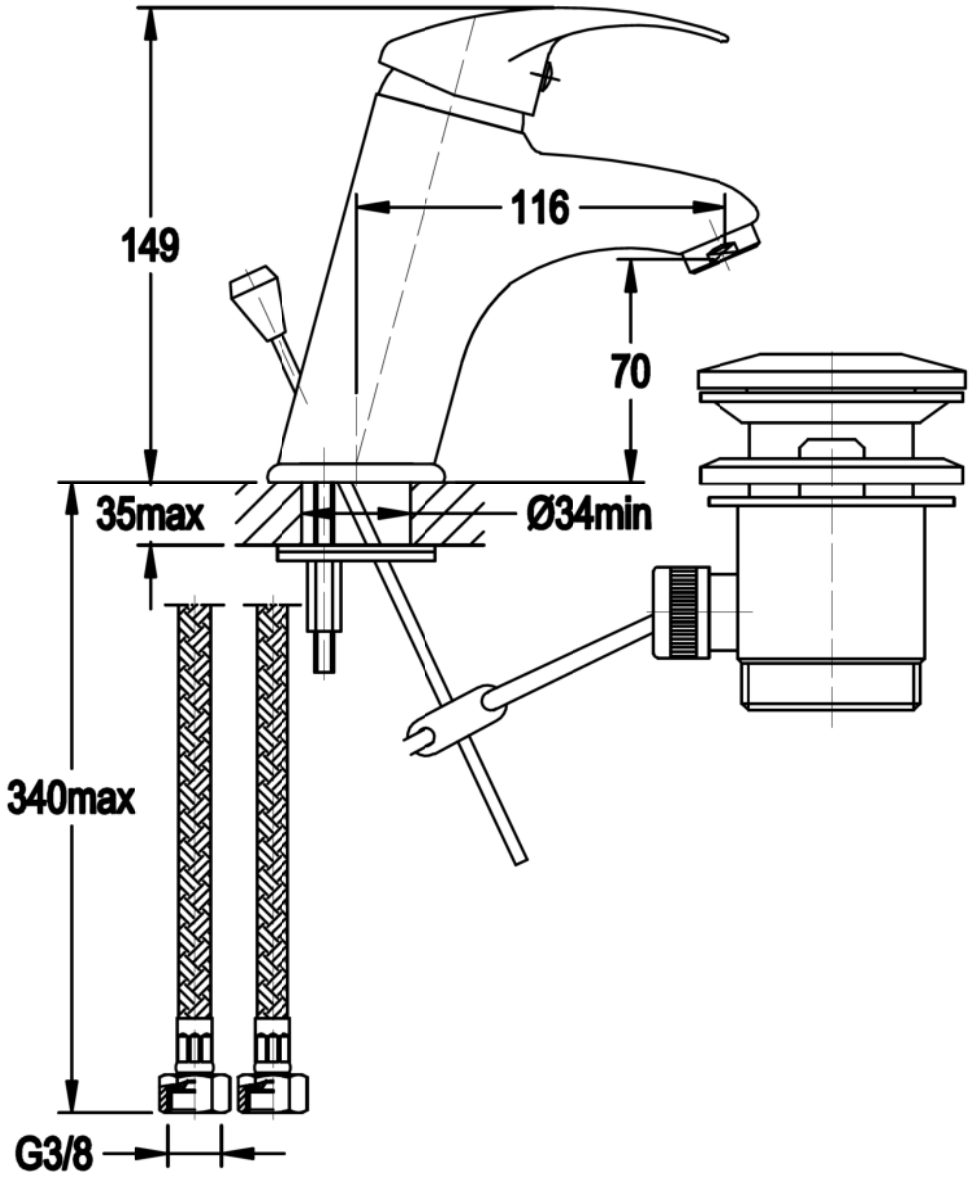
149
116
70
35max
Ø34min
340max
G3/8