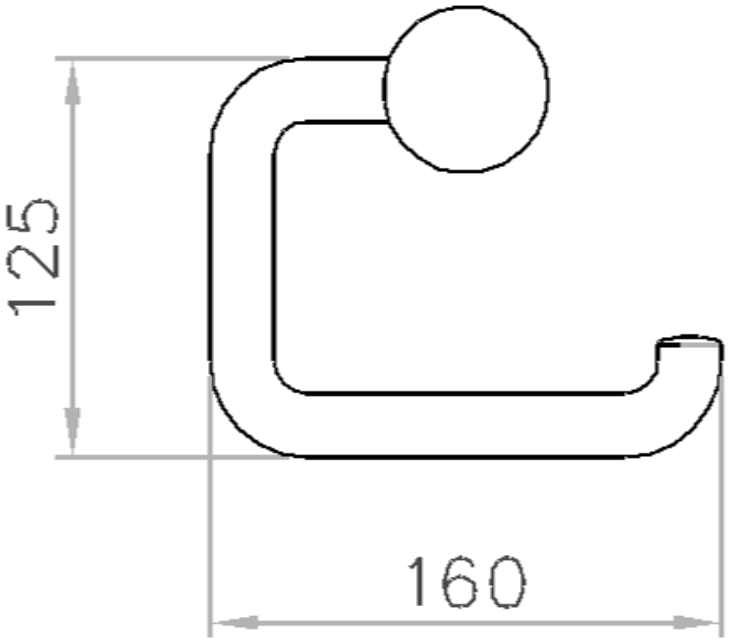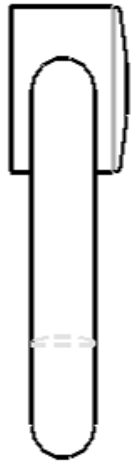
125
160