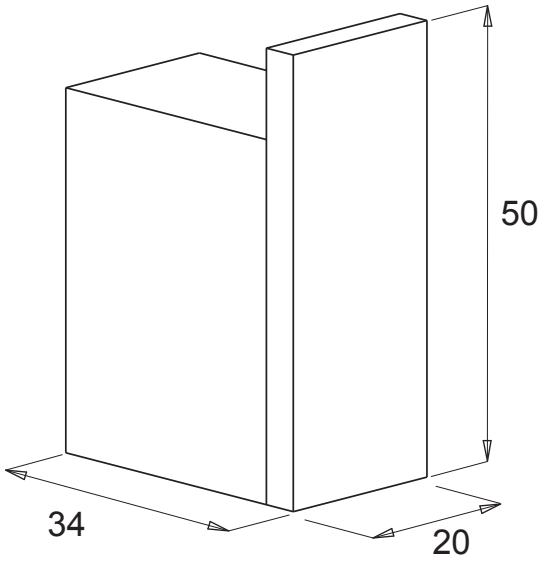
50
34
20