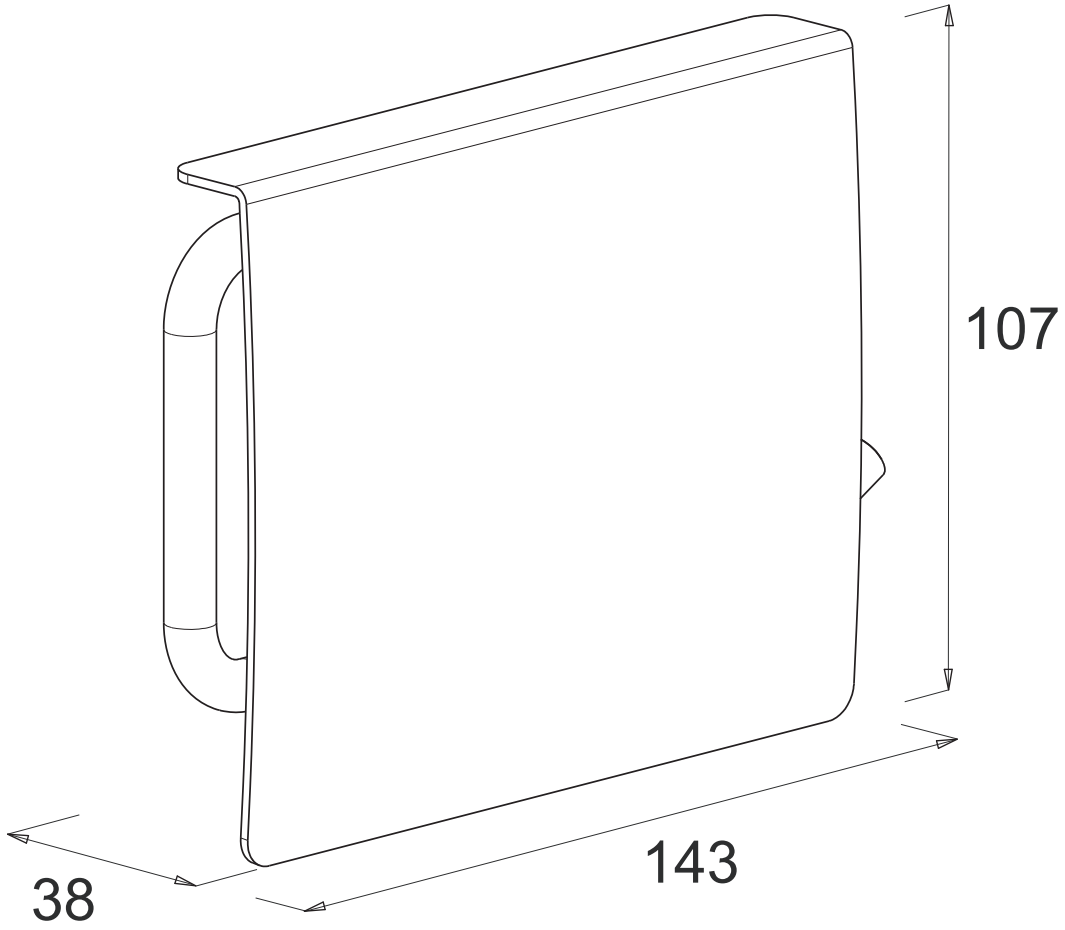
107
143
38