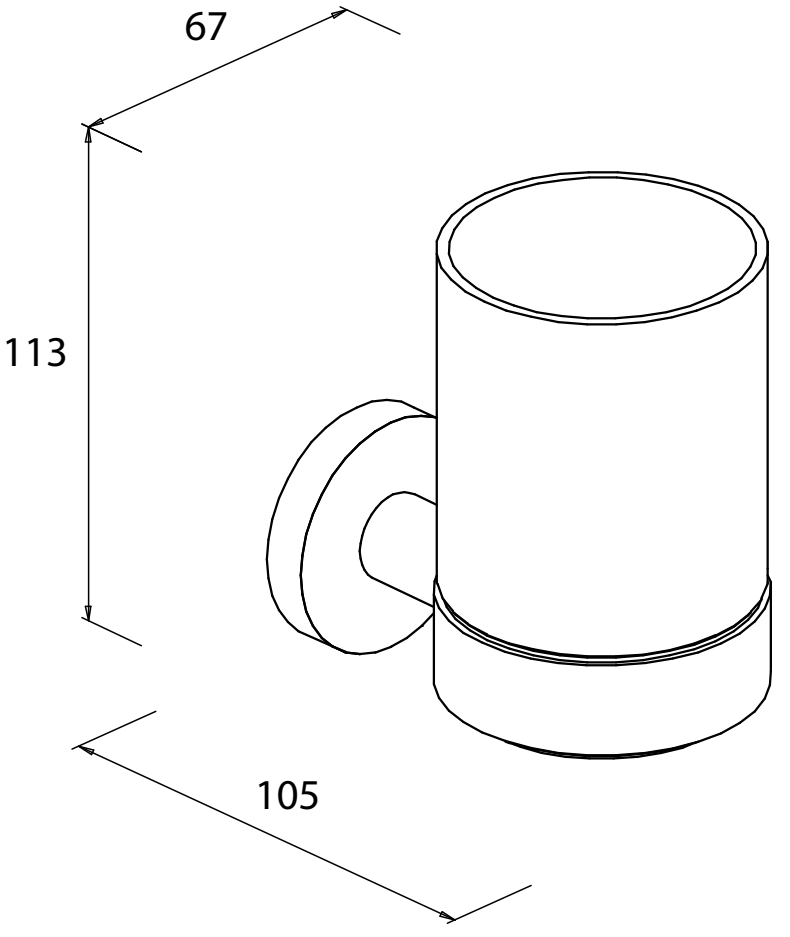
67
113
105