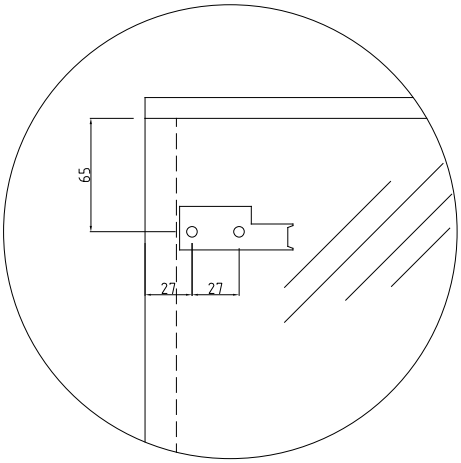
65
27
27

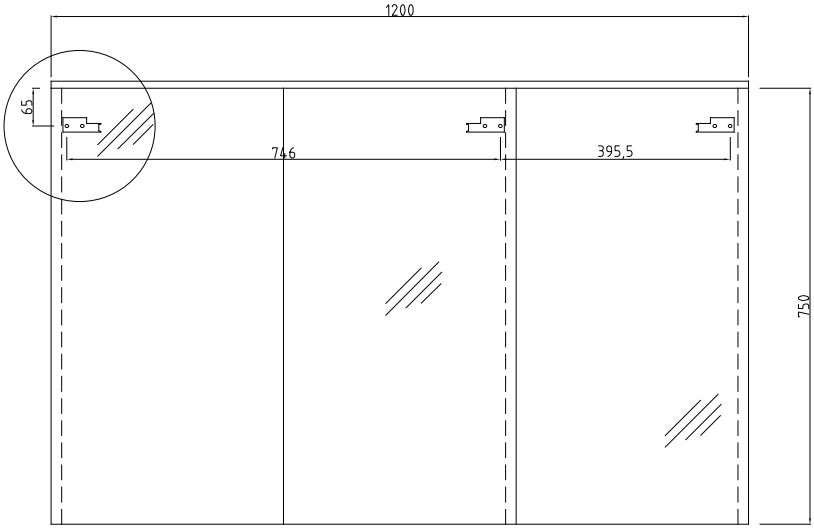
1200
65
746
395,5
750

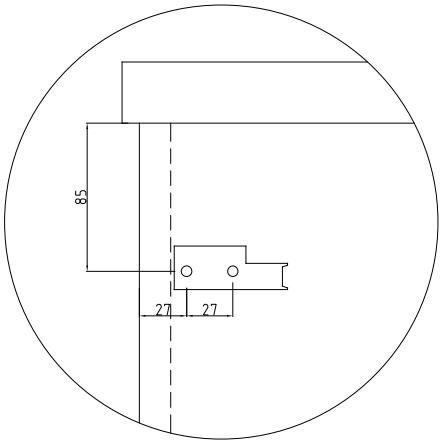
85
27
27

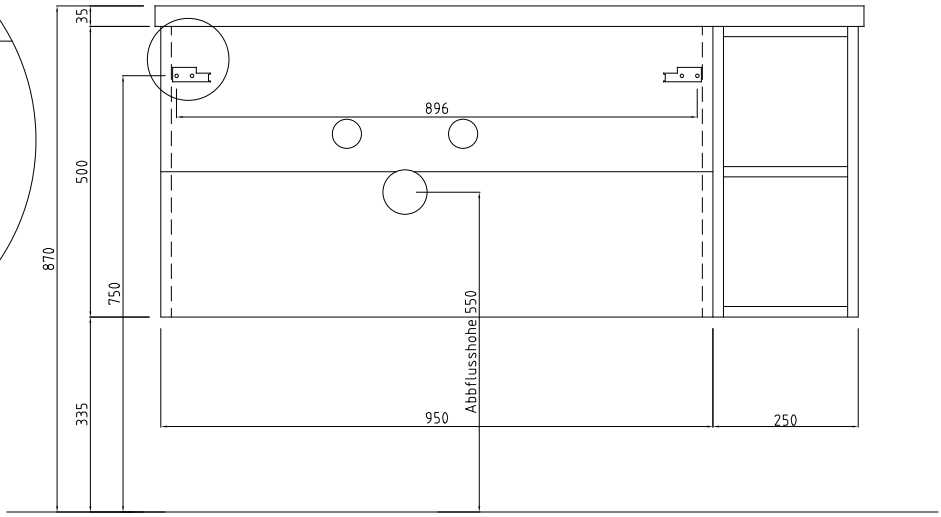
35
896
500
870
750
550
Abflusshöhe
335
950
250

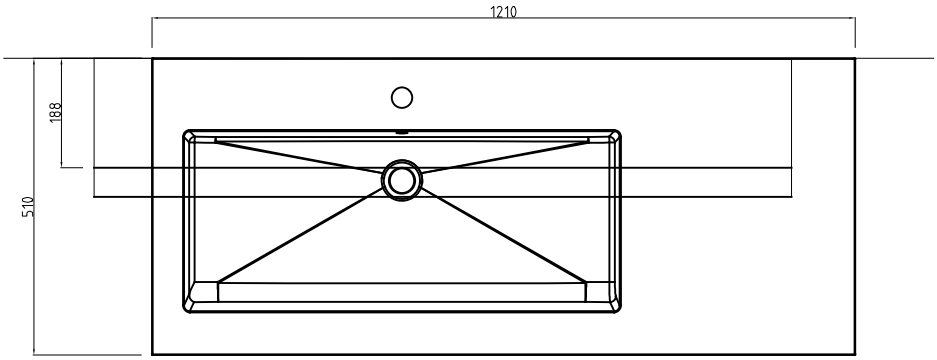
1210
188
510