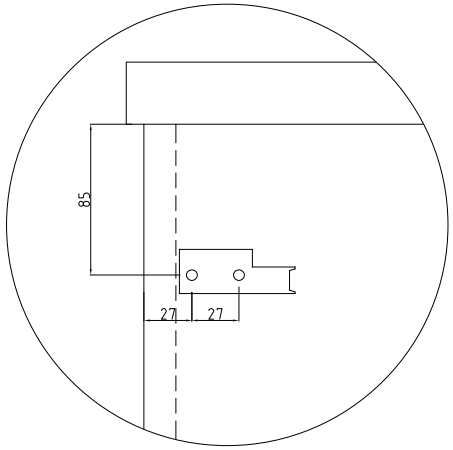
85
27
27

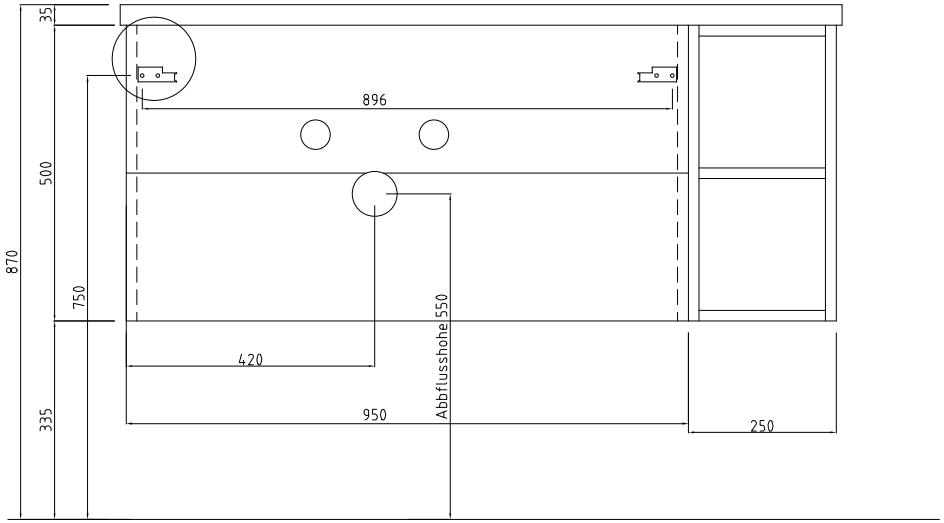
35
500
870
750
335
896
420
950
Abbflusshohe 550
250

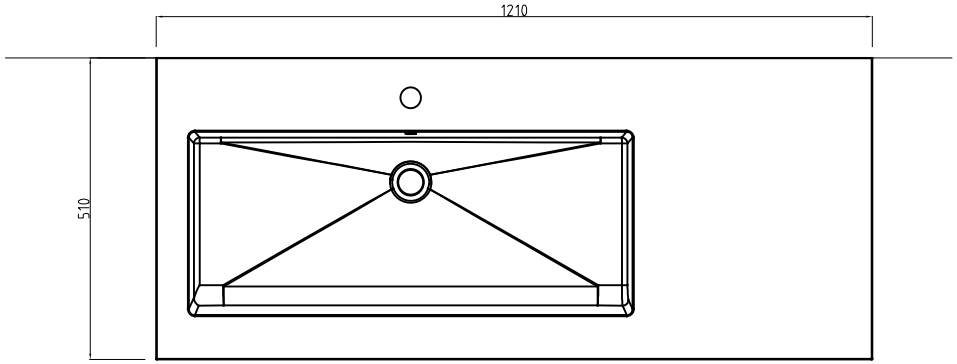
1210
510