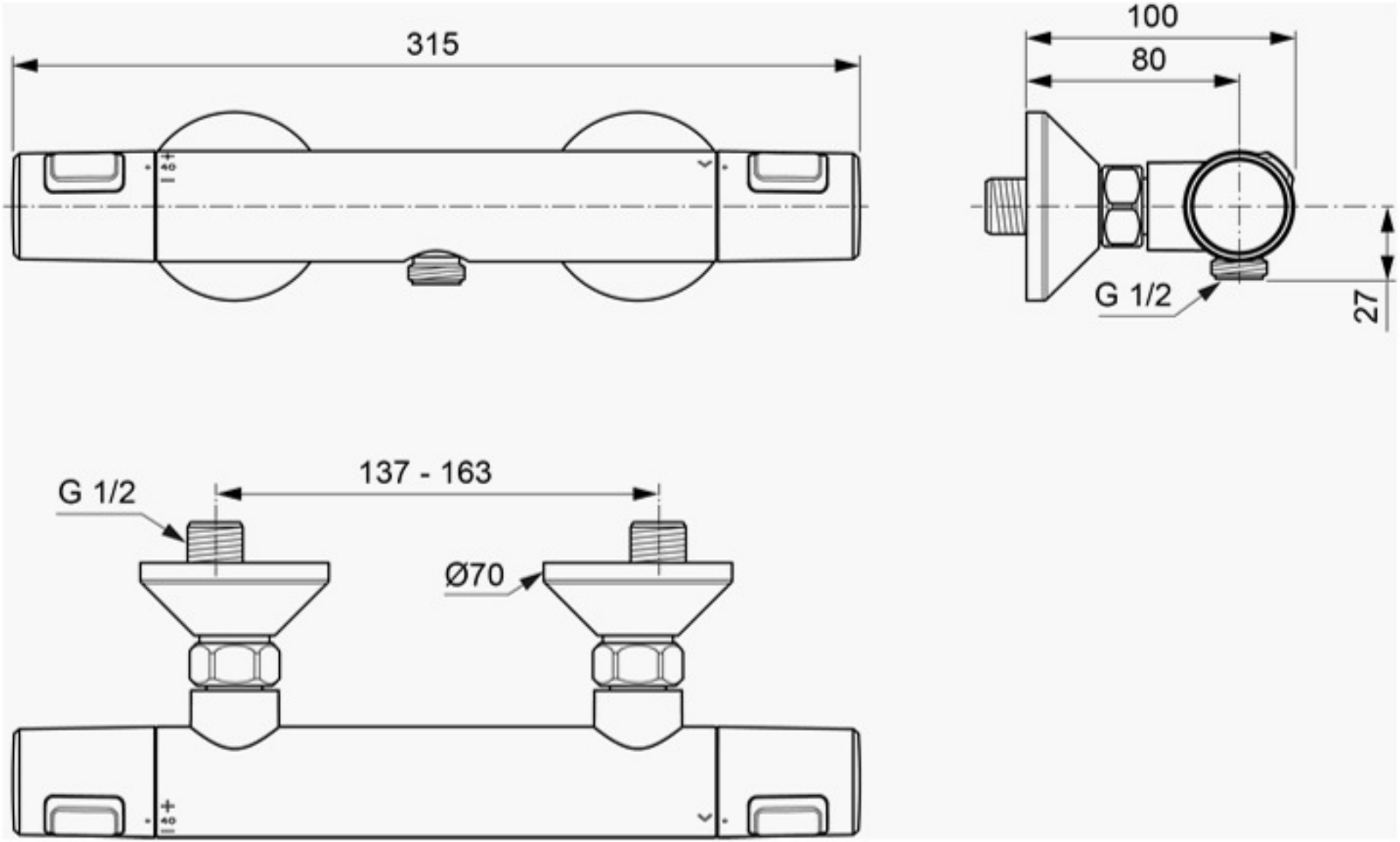
315
100
80
G 1/2
27
G 1/2
137 - 163
Ø70