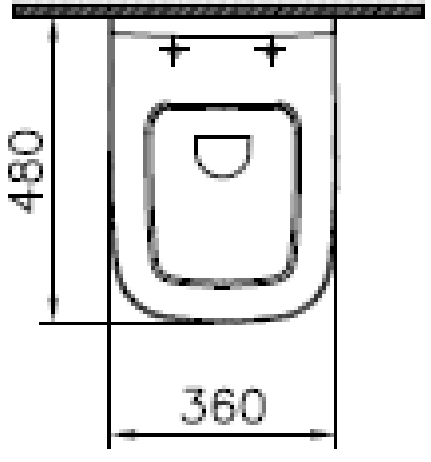
480
360

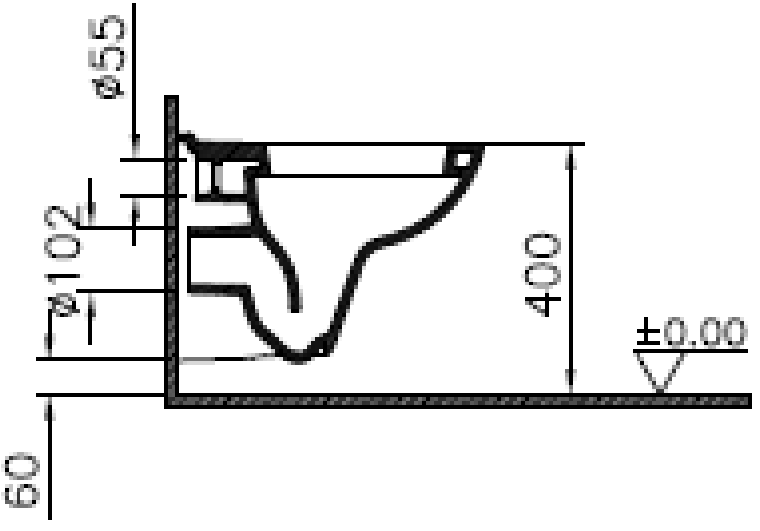
ø55
ø102
400
±0.00
60

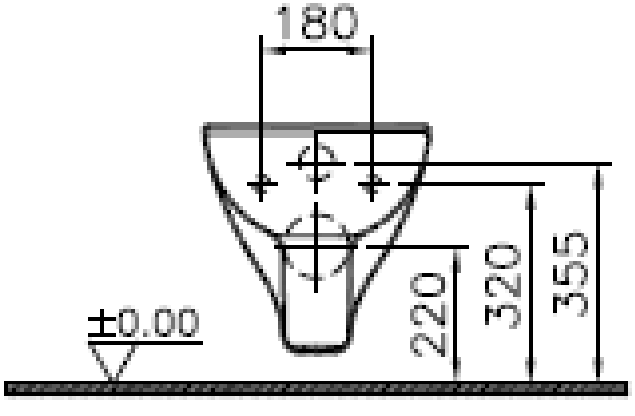
180
±0.00
220
320
355