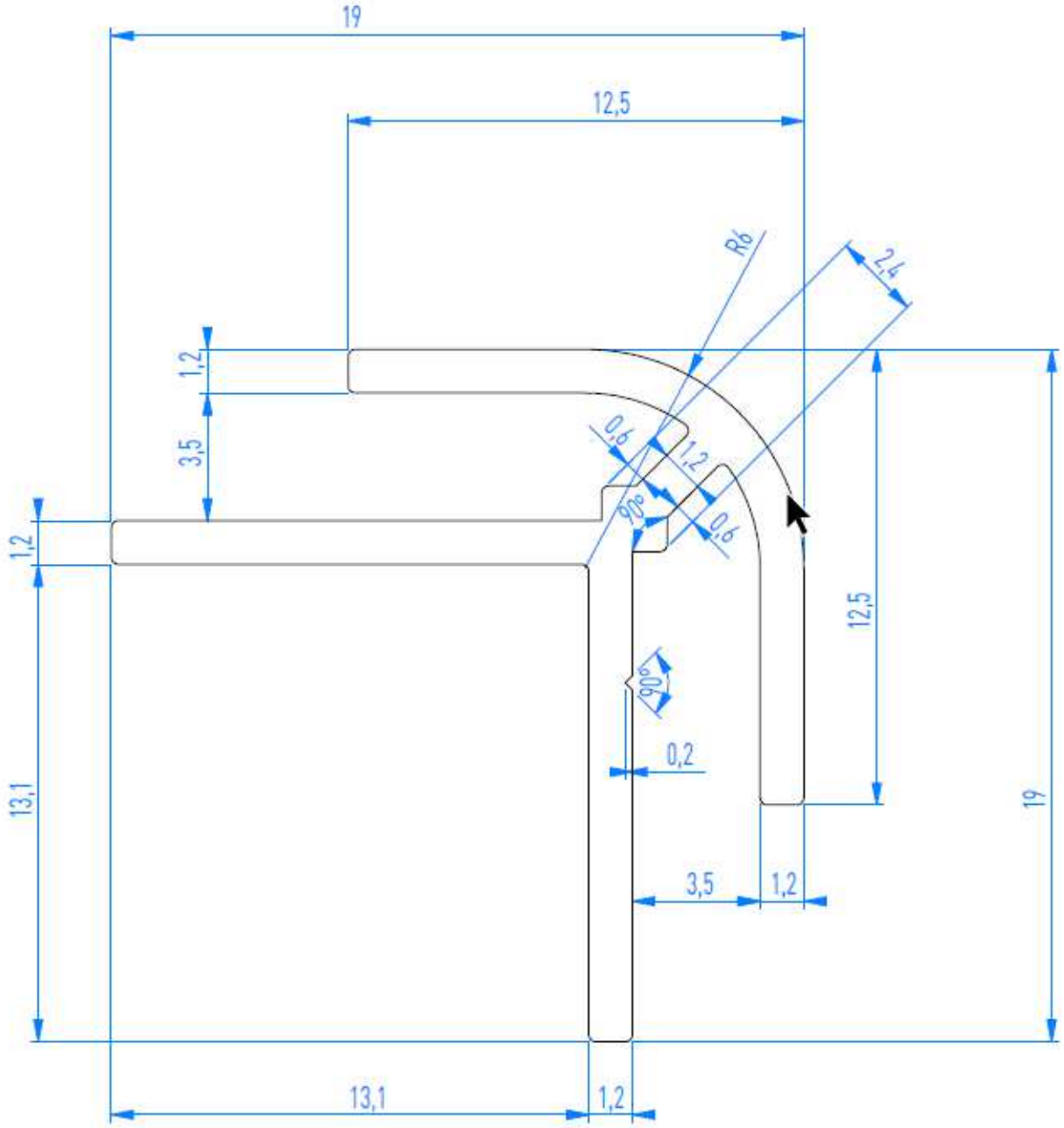
19
12,5
R6
2,4
1,2
3,5
0,6
1,2
90°
0,6
1,2
12,5
90°
0,2
19
3,5
1,2
13,1
13,1
1,2