Armaturen

CeraPlan III

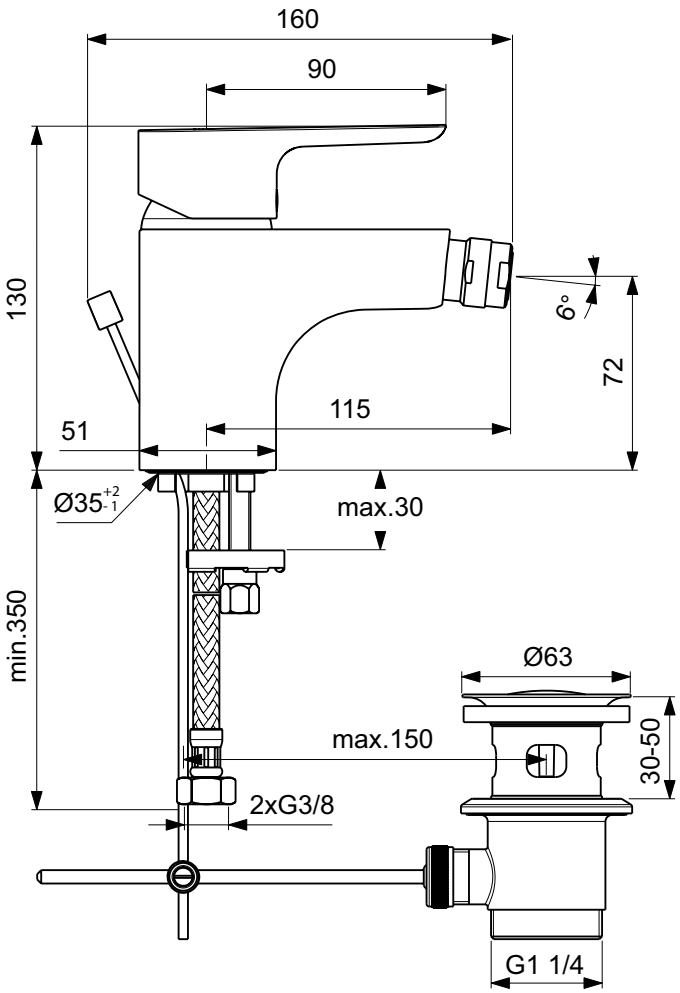

Artikel-Nr.: **B0897AA**

Bidetarmatur

Ceraplan III Bidetarmatur

Farbe: AA - Chrom

Eigenschaften:
· Wassersparend
· Heißwassertemperaturbegrenzer
· EasyFix
· Click-Technologie

Mehr Produktdetails:

Montage:	Aufgesetzt
Funktionsweise:	Einhebel
Zulassungen:	DIN EN 817;DIN 4109 Gruppe 1
Betriebsdruck (bar):	3
Durchfluß (Liter):	9
Hahnlöcher:	1
Gewicht (kg):	1.94
Material:	Messing, verchromt
Höhe (mm):	129
Tiefe/Ausladung (mm):	157

Ideal Standard GmbH - Deutschland
Euskirchener Straße 80, 53121 Bonn, Deutschland - Tel: +49 (0)228 521 0
Email: idealstandard.de@idealstandard.com - Web: www.idealstandard.de