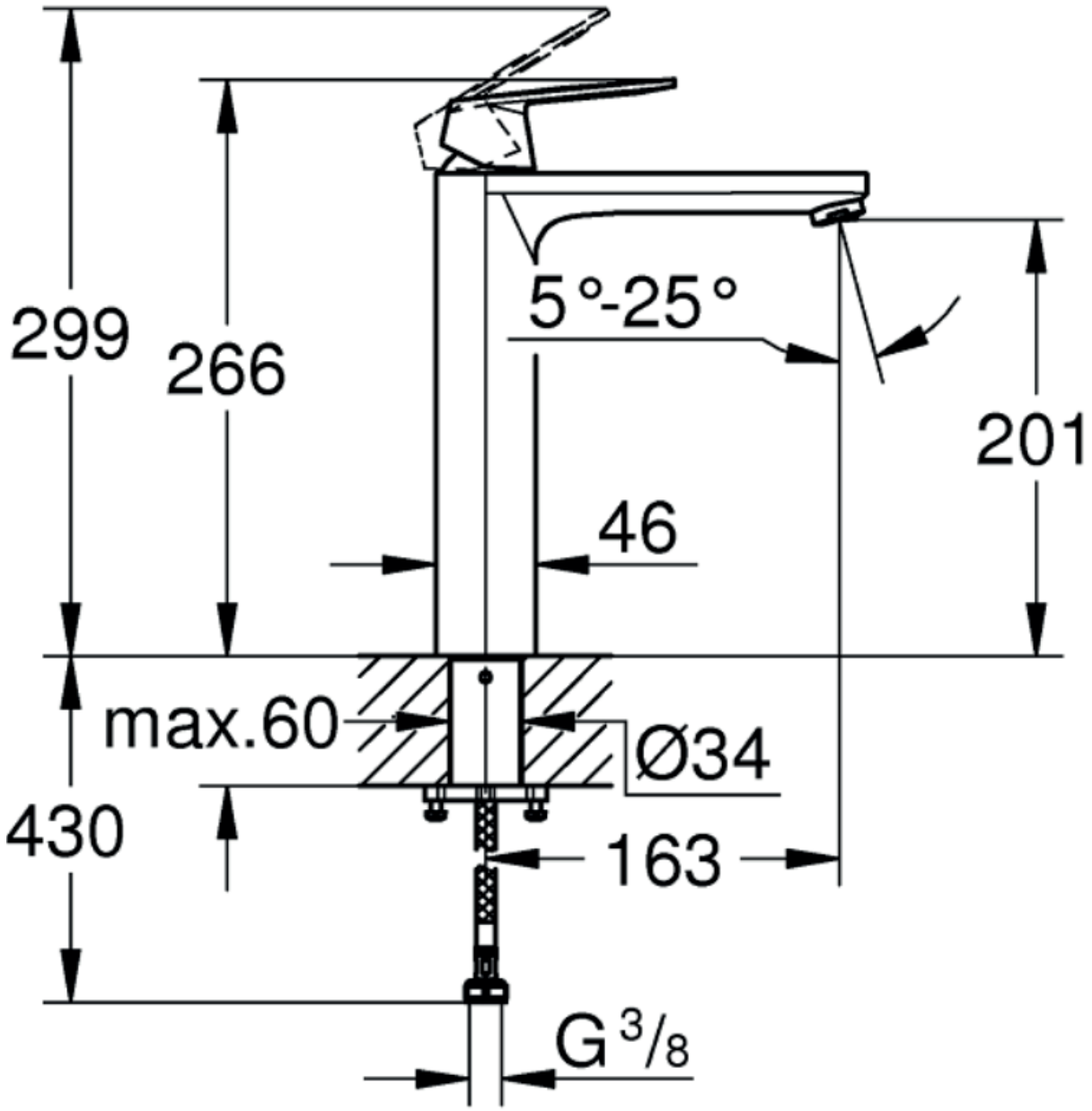
299
266
5°-25°
201
46
max.60
Ø34
430
163
G 3/8

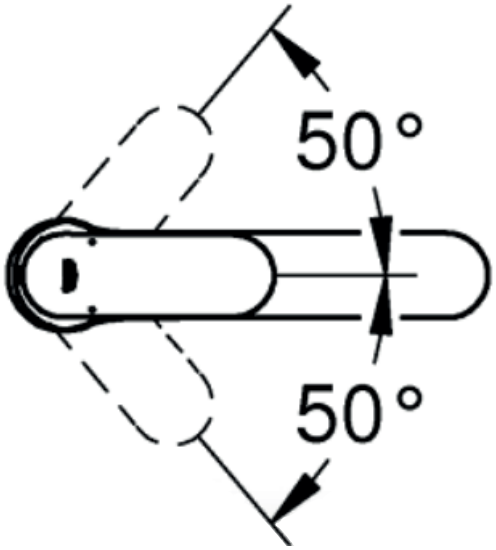
50°
50°