44150130 HANSAVIVA - Wandstangengarnitur

EAN: 4015474238831
static.hansa.com/44150130

- Dusche
- Wandmontage
- Chrom
- Handbrause, Brausestange, Verstellbare Brausestangehalterung, Seifenschale, Brauseschlauch (1750 mm), Eco-Durchfluss, Variable Montagemöglichkeit, Anti-Kalk-Technik
- Normal – Gleichmäßiger und weicher Wasserstrahl, Erfrischend – Starker Wasserstrahl, aktiviert und erfrischt den Körper, Entspannend - Sanfter Wasserstrahl, angenehm für den ganzen Körper
- Schmutzfilter
- Kürzbar
- Laminare Wasserstrahlen, ohne Luftbeimischung
- 3-strahlig

Technische Daten

Technische Eigenschaften

DN-Größe (Nennmaß)	**DN15**
Warmwasserversorgung	**max. +65°C**
Arbeitsdruck	**0.5-5 bar**
Anschlussgröße	**G1/2**
Länge / Höhe	**915 mm**
Werkstoff	**Verbundwerkstoff**

Vorschriften

EN Standard	**EN 1112, EN 1113**

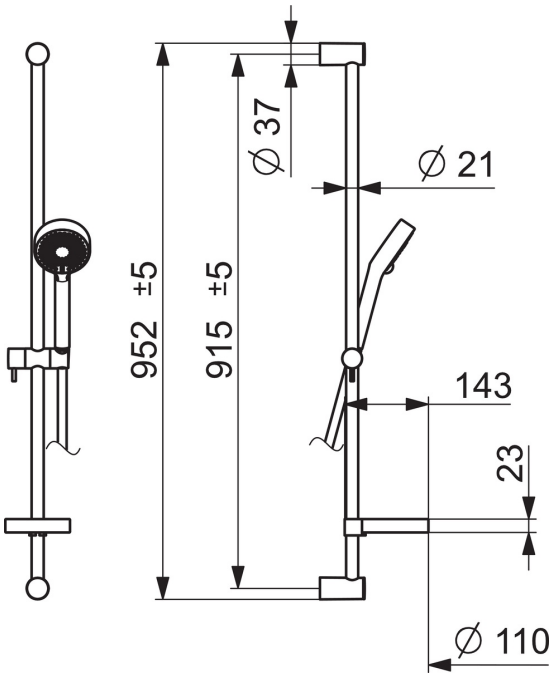

Ersatzteile

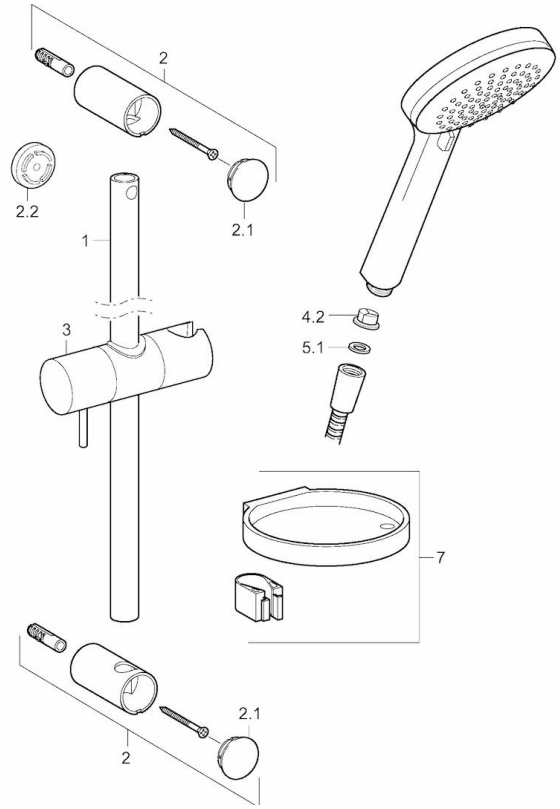

SP44150110

	Name	Art.-Nr.
01	Wandhalter	59913743
01.1	Abdeckkappe	59913744
02	Distanzhülse, 5 mm	59913742
03	Schieber	59913755
04	Sieb	59906859
05	Dichtungsring, d 21x12x2	59912304
06	Seifenschale	59913745
07	Halter	59913983

© 2022 Hansa Armaturen GmbH - www.hansa.com - 01.01.2022