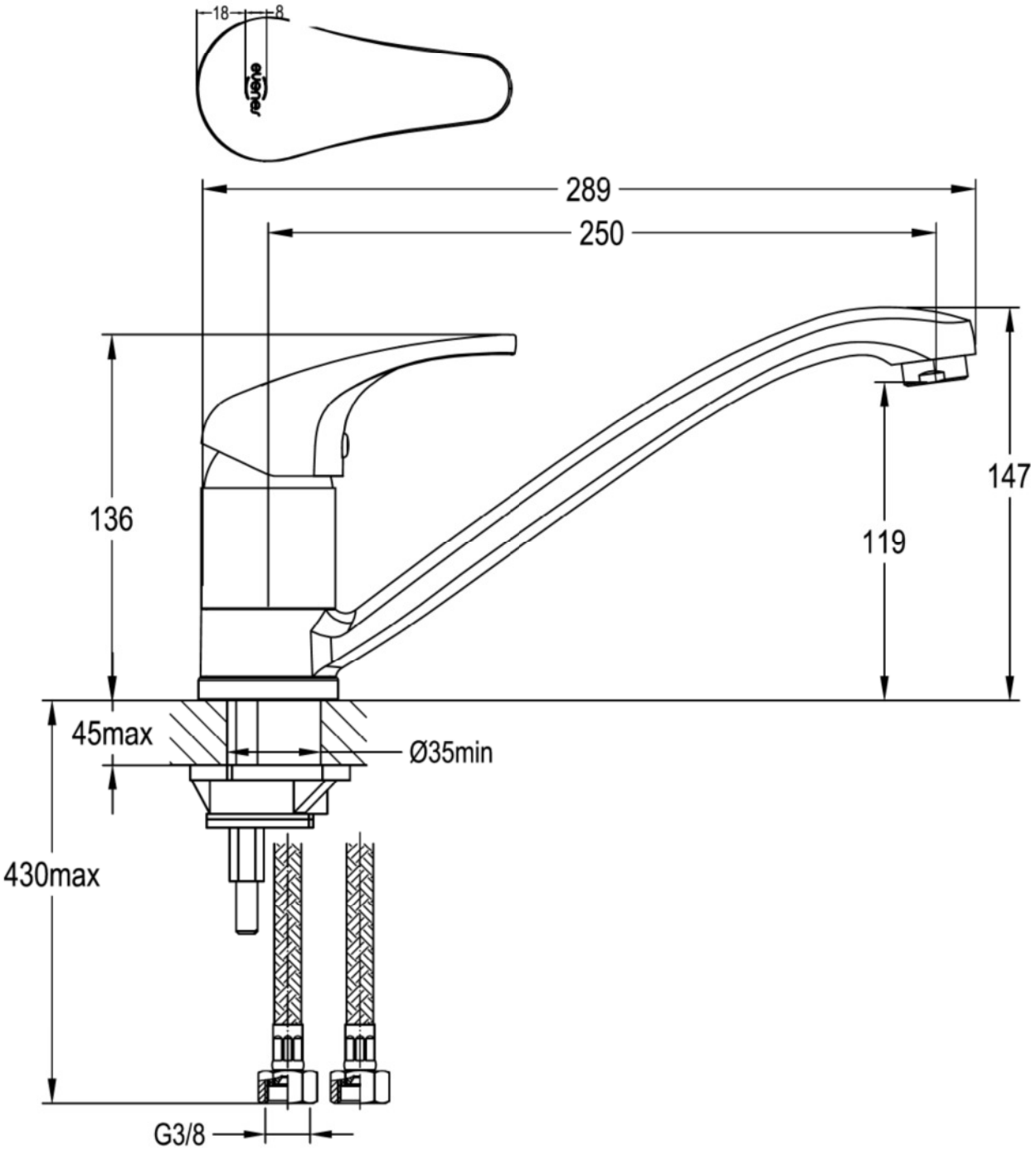
18
8
289
250
136
119
147
45max
Ø35min
430max
G3/8