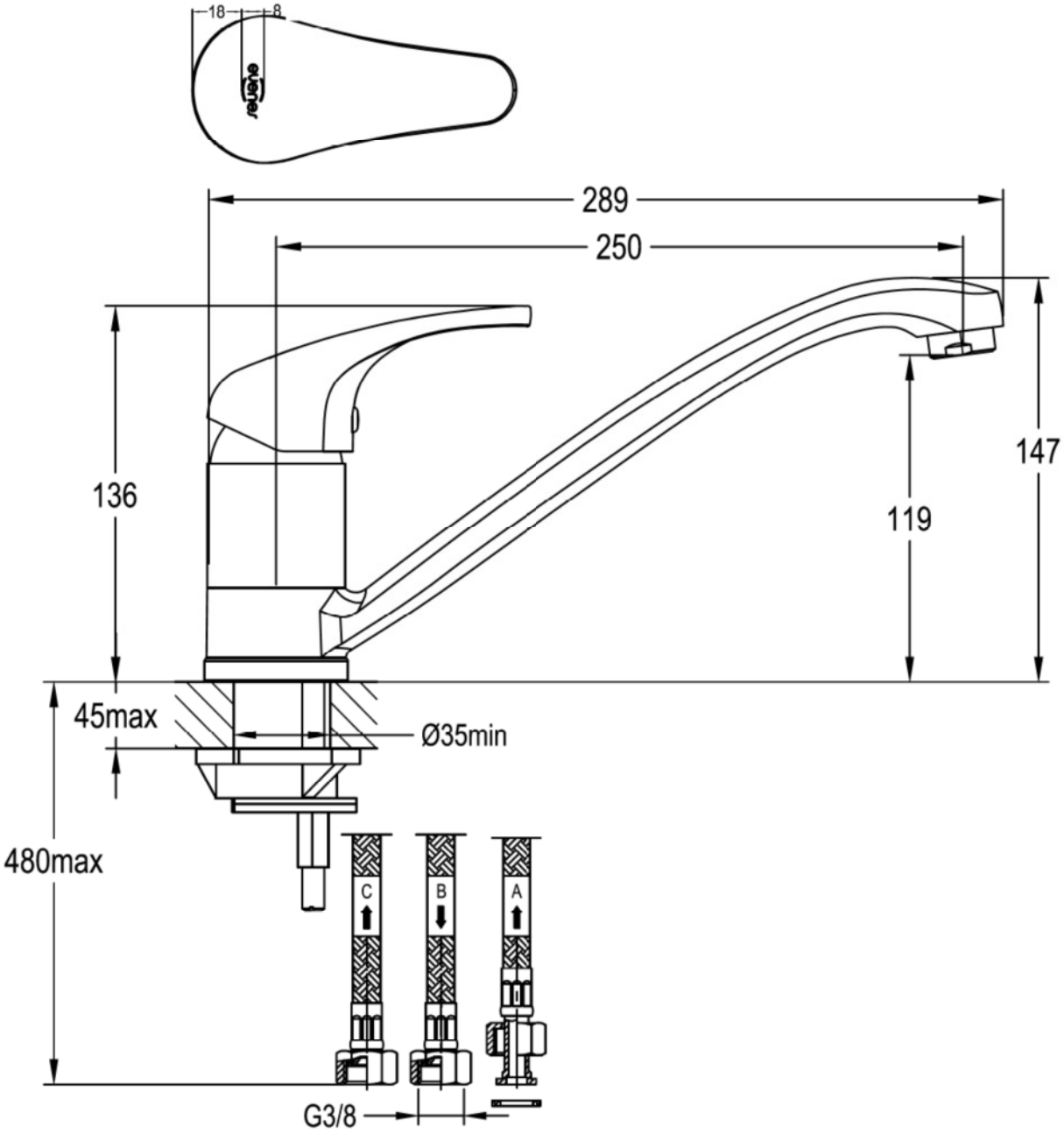
18
8
289
250
136
119
147
45max
Ø35min
480max
C
B
A
G3/8