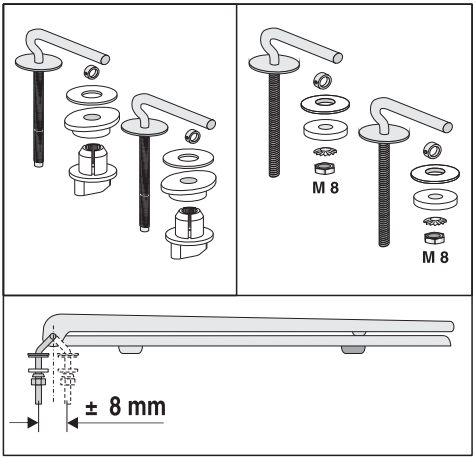

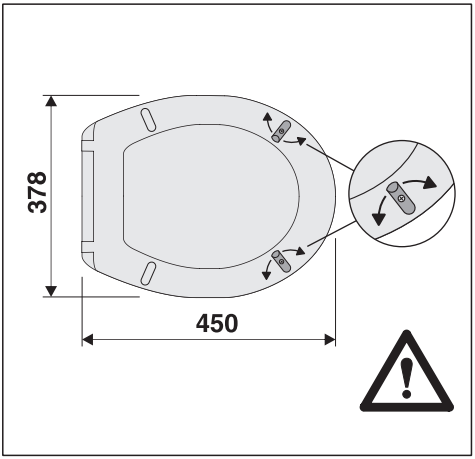

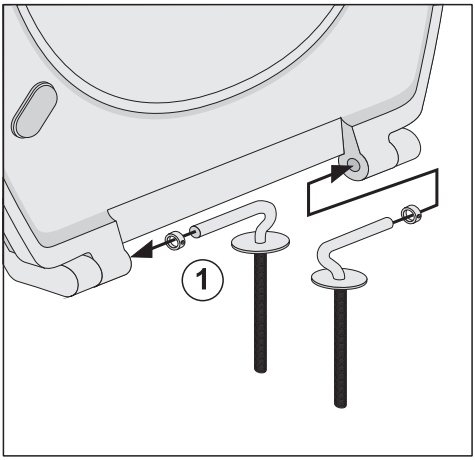

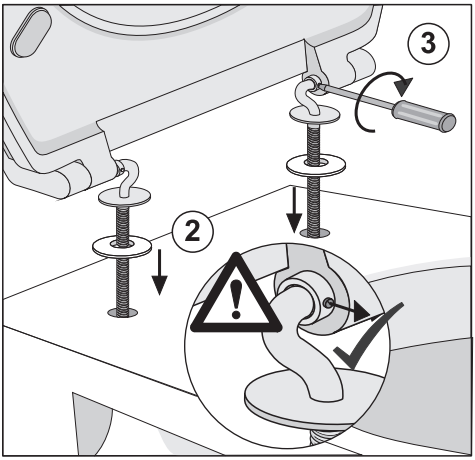

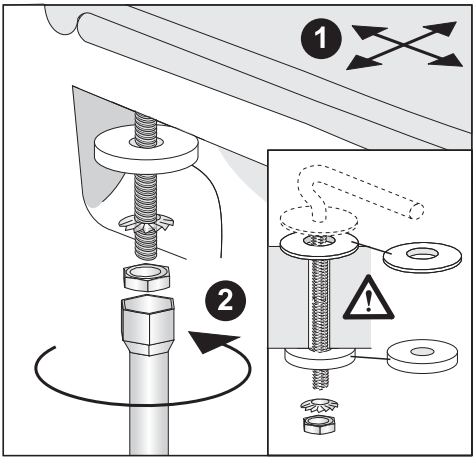

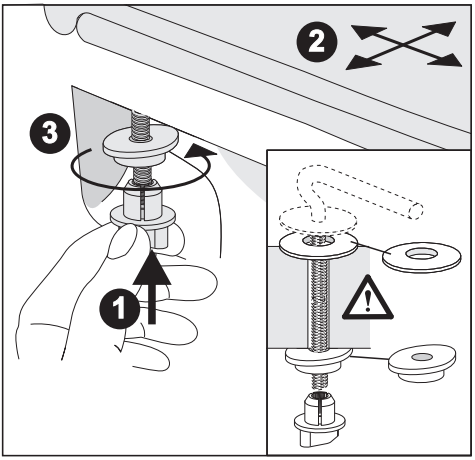

PM.301.80..0000 · X/10