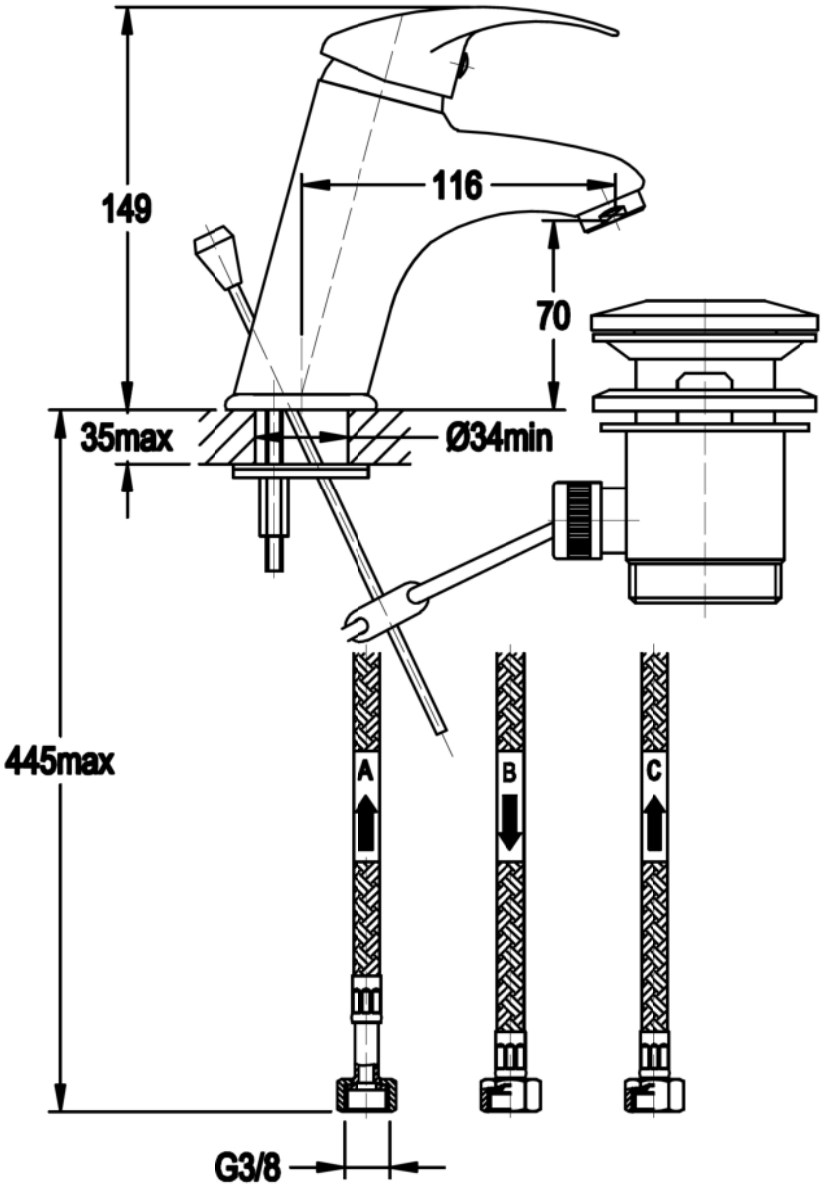
149
116
70
35max
Ø34min
445max
A
B
C
G3/8