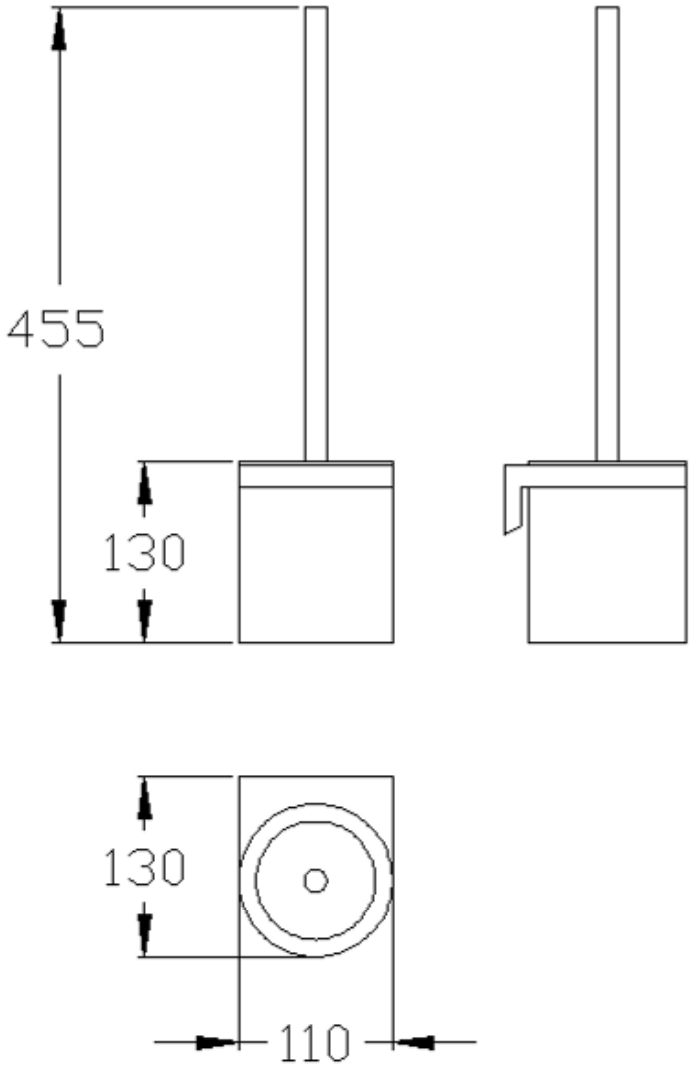
455
130
130
110