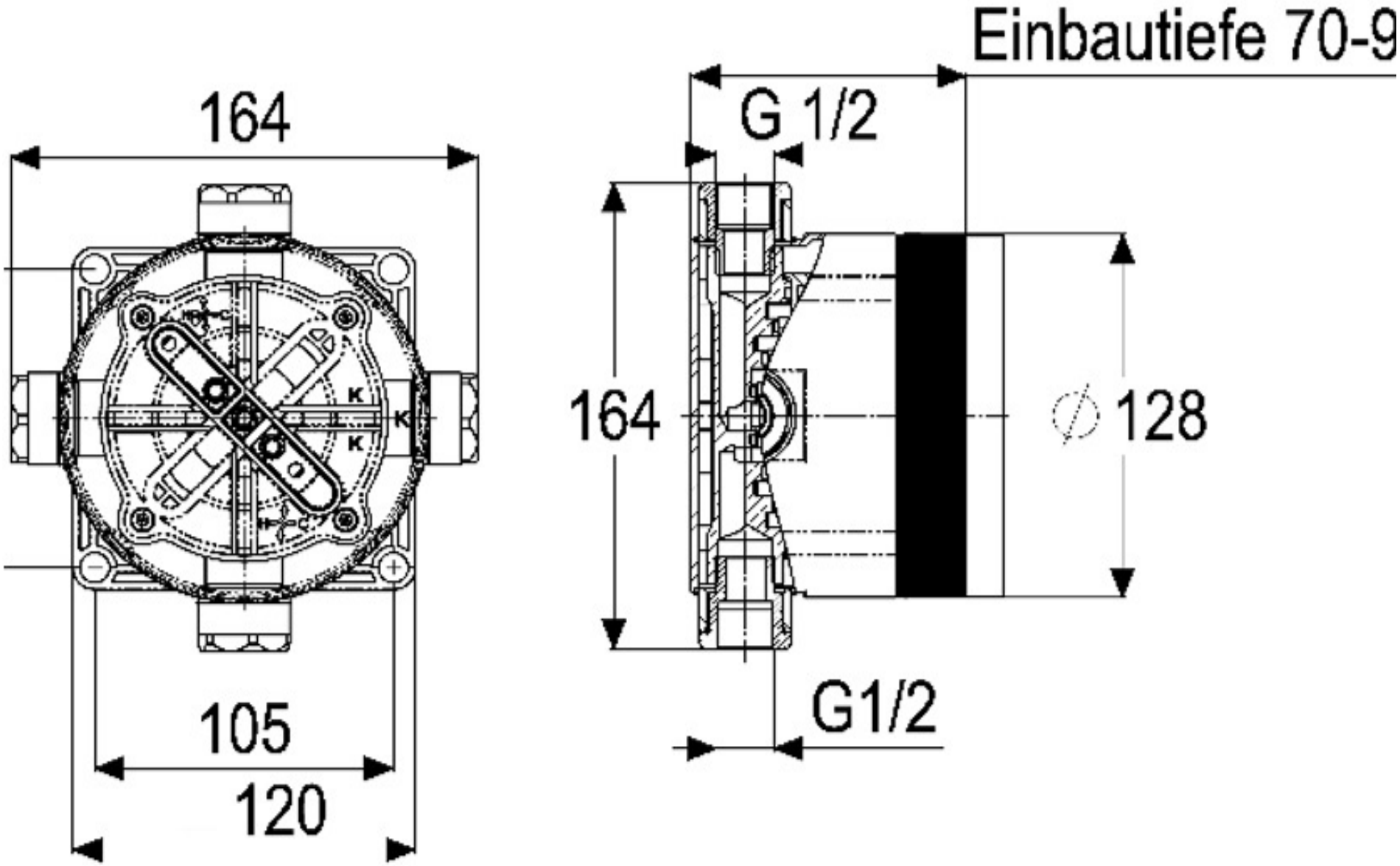
Einbautiefe 70-9
164
G 1/2
164
⌀ 128
105
120
G1/2