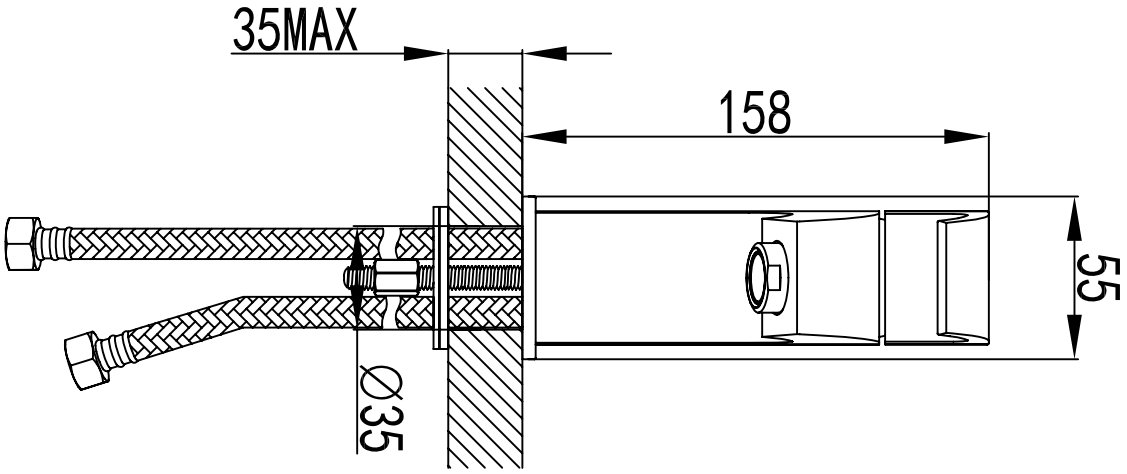
35MAX
158
55
Ø35

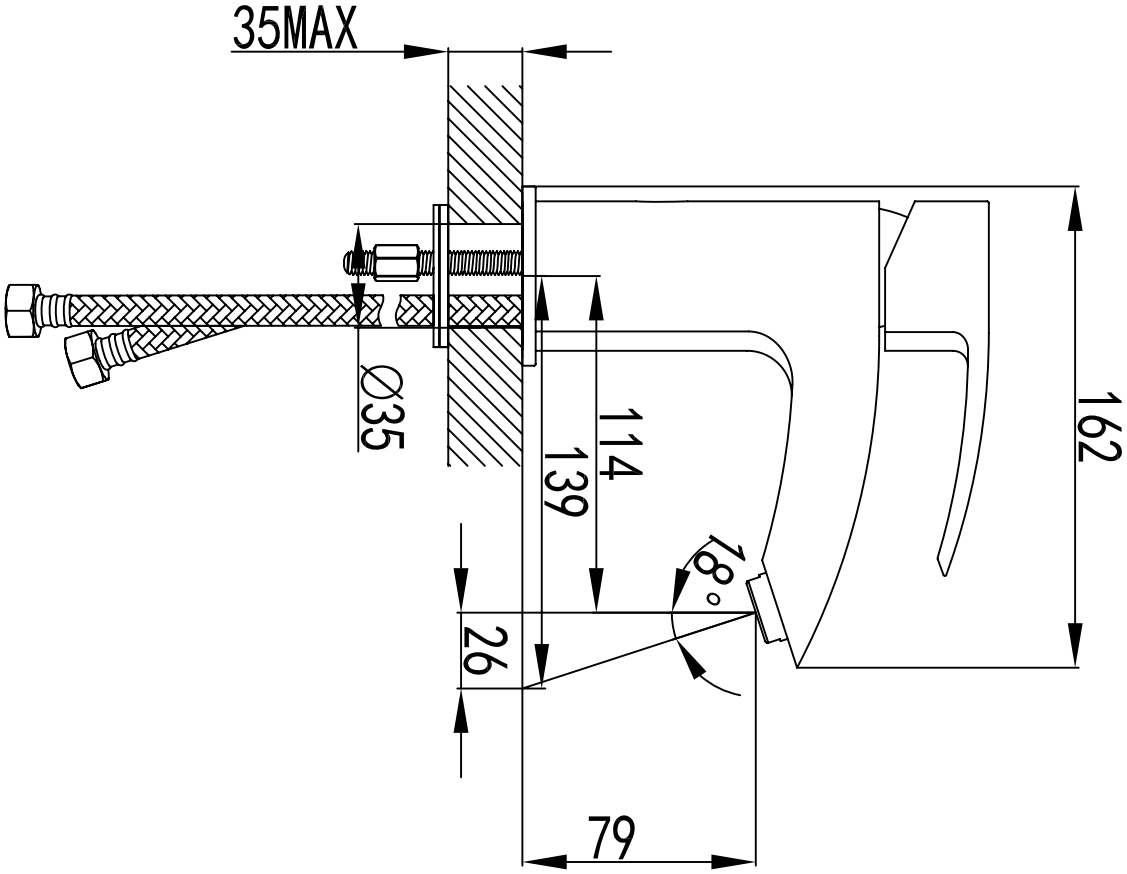
35MAX
Ø35
114
139
162
18°
26
79